PROFİL VE AKSESUAR LİSTELERİ
PROFILE & ACCESSORIES LISTS

ASISTAL

PROFİL LİSTESİ - *PROFILES LIST*

13-07722

OLUK PROFİLİ
BORDER PROFILE

AĞIRLIK / Weight
5,028 kg/mt

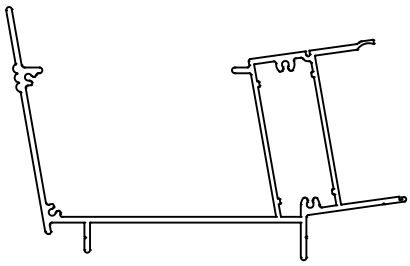

13-07732

ÜST KAPAK PROFİLİ
TOP COVER PROFILE

AĞIRLIK / Weight
0,663 kg/mt

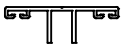

13-09755

POLİKARBONAT PROFİLİ
POLYCARBONATE PROFILE

AĞIRLIK / Weight
0,617 kg/mt

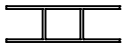

13-07721

DUVAR PROFİLİ
WALL PROFILE

AĞIRLIK / Weight
2,044 kg/mt

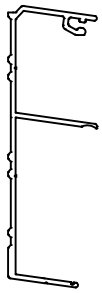

13-07771

POLİKARBONAT PROFİLİ
POLYCARBONATE PROFILE

AĞIRLIK / Weight
0,245 kg/mt

13-07733

YAN KAPAK PROFİLİ
COVER PROFILE

AĞIRLIK / Weight
0,823 kg/mt

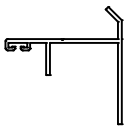

13-07734

OLUK KAPAK PROFİLİ
BORDER COVER PROFILE

AĞIRLIK / Weight
0,463 kg/mt

13-07731

Jx cm⁴	Jy cm⁴
241,40	241,40

DİKME PROFİLİ
VERTICAL PROFILE

AĞIRLIK / Weight
3,445 kg/mt

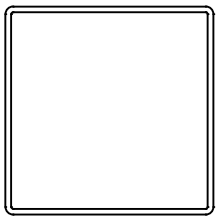

13-07720

Jx cm⁴	Jy cm⁴
118,26	44,90

TAŞIYICI PROFİLİ
VECTOR PROFILE

AĞIRLIK / Weight
2,890 kg/mt

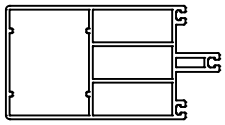

13-09834

Jx cm⁴	Jy cm⁴
110,14	39,99

TAŞIYICI PROFİLİ
VECTOR PROFILE

AĞIRLIK / Weight
2,092 kg/mt

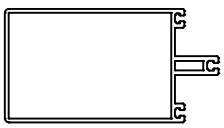

Profil ağırlıklarımız teorik olup; teslim anındaki tartımız geçerlidir.

AKSESUAR LİSTESİ - *ACCESSORIES LISTS*

EP-C03

CAM FİTİLİ-İÇ_DIŞ *GLAZING GASKET- INSIDE_ OUTSIDE*	KOLİ MİKTARI/Package
	415MT. / 15 kg

EP110-01

DUVAR BAĞLANTI BİTİŞ YALITIM FİTİLİ *GASKET FOR WALL SUPPORT SEALING*	KOLİ MİKTARI/Package
	/ kg

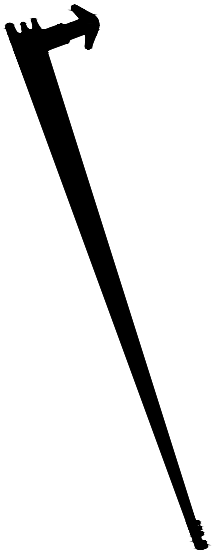

PR110-KP 01

ALT OLUK YAN KAPAK *BOTTOM GROOVE COVER*	KOLİ MİKTARI/Package
	Adet

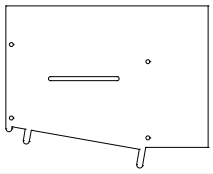

PR110-KP 02

ÜST DUVAR YAN KAPAK *TOP WALL COVER*	KOLİ MİKTARI/Package
	Adet

PR110-M 01

DİKME ANKRAJ *BOTTOM CONNECTIONS*	KOLİ MİKTARI/Package
	-

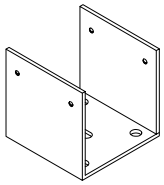

PROFİL DETAYLARI
PROFILE DETAILS

13-07722	
	AĞIRLIK / Weight
	5,028 kg/mt

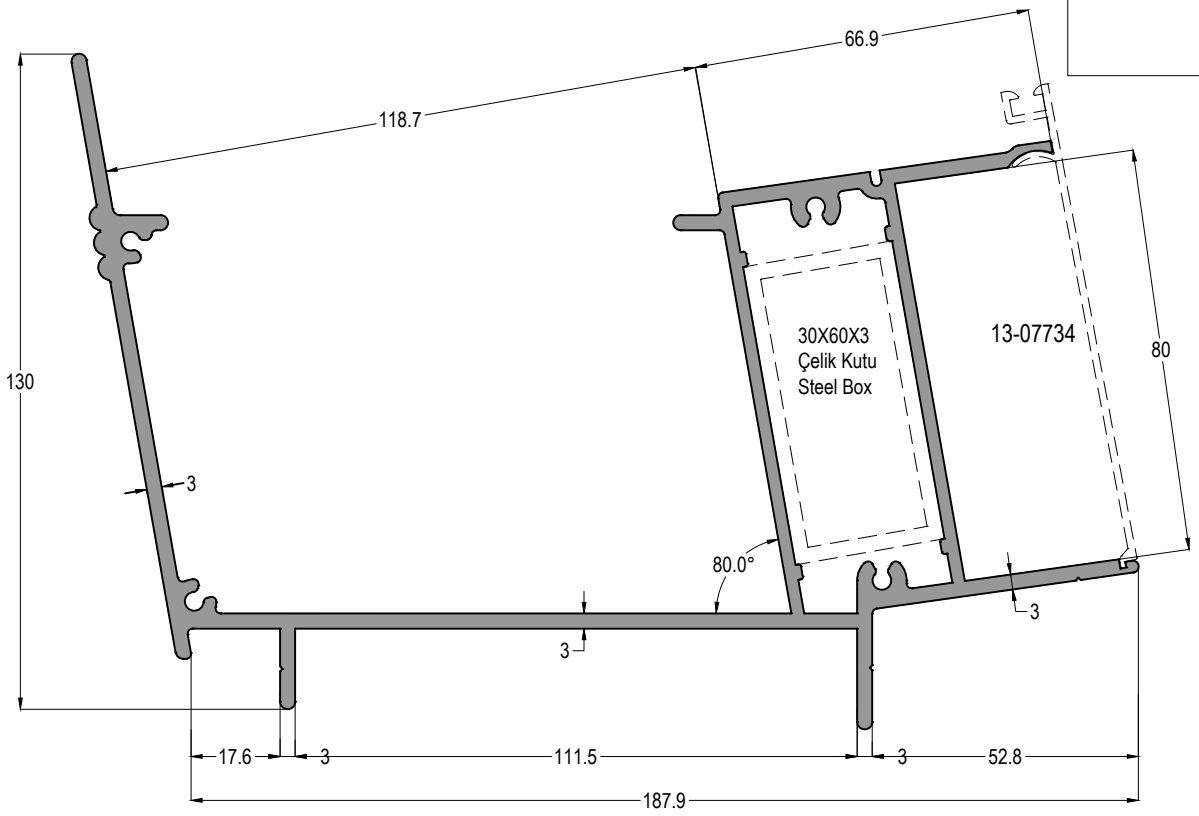

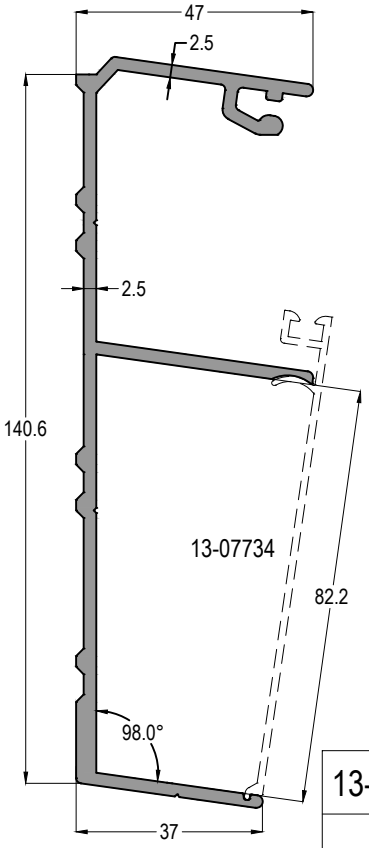

13-07733	
	AĞIRLIK / Weight
	0,823 kg/mt

13-07734	
	AĞIRLIK / Weight
	0,463 kg/mt

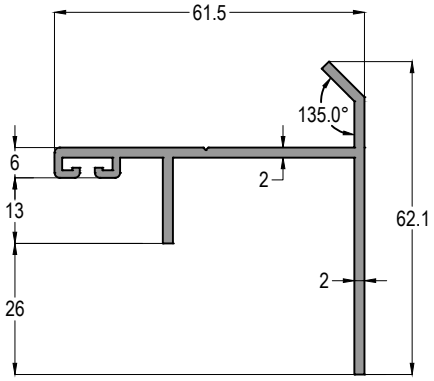

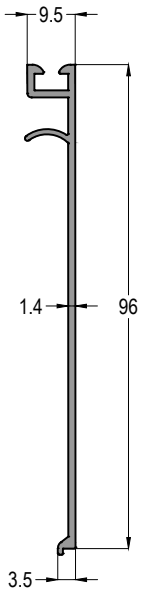

13-07721	
	AĞIRLIK / Weight
	2,044 kg/mt

13-07731	Jx cm⁴	Jy cm⁴
	241,40	241,40
PR110-M 01	AĞIRLIK / Weight	
	3,445 kg/mt	

13-09755	
	AĞIRLIK / Weight
	0,617 kg/mt

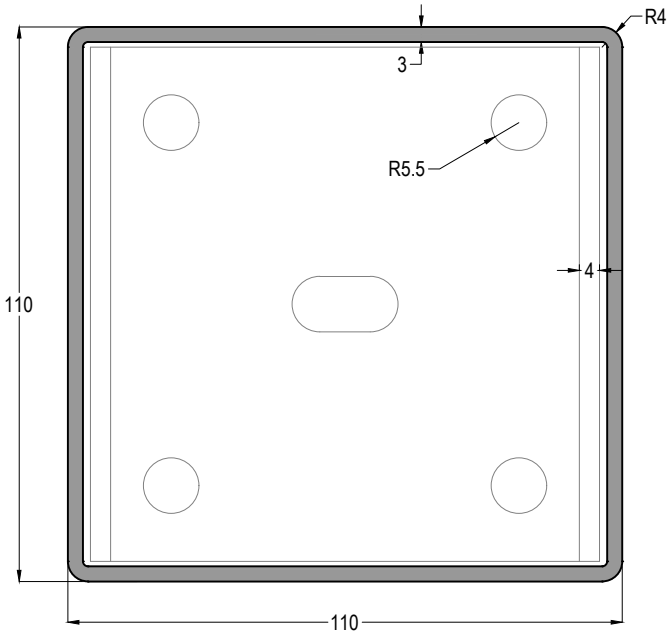

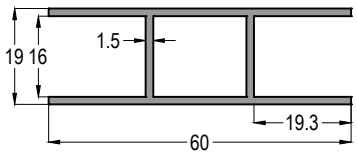

13-07771	
	AĞIRLIK / Weight
	0,245 kg/mt

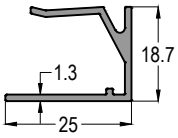

13-07720	Jx cm⁴	Jy cm⁴
	118,26	44,90
	AĞIRLIK / Weight	
	2,890 kg/mt	

13-09834	Jx cm⁴	Jy cm⁴
	110,14	39,99
	AĞIRLIK / Weight	
	2,092 kg/mt	

13-07732	
	AĞIRLIK / Weight
	0,663 kg/mt

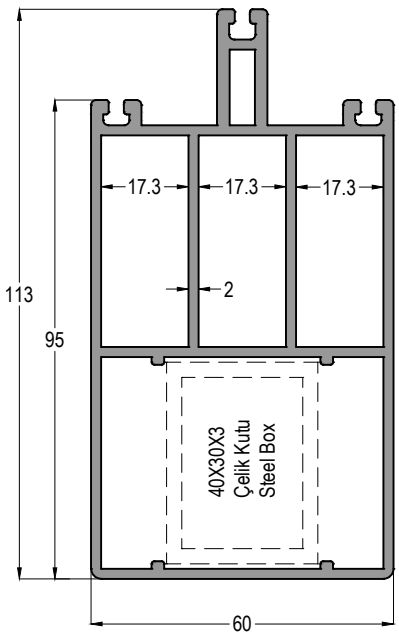

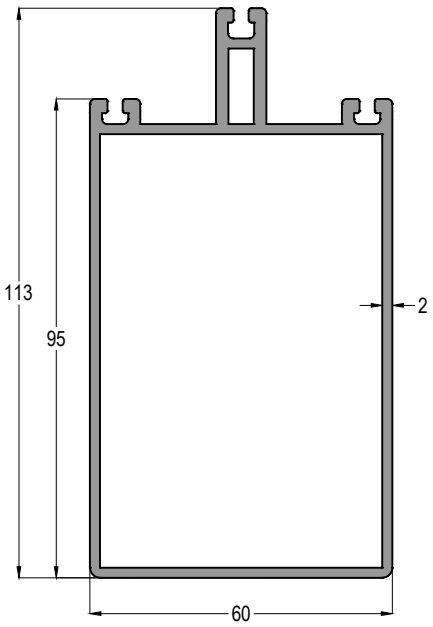

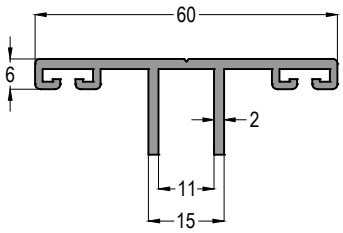

Profil ağırlıklarımız teorik olup; teslim anındaki tartımız geçerlidir.

SİSTEM DETAYLARI
SYSTEM DETAILS

PR110

PERGOLA SİSTEMİ
PERGOLA SYSTEM

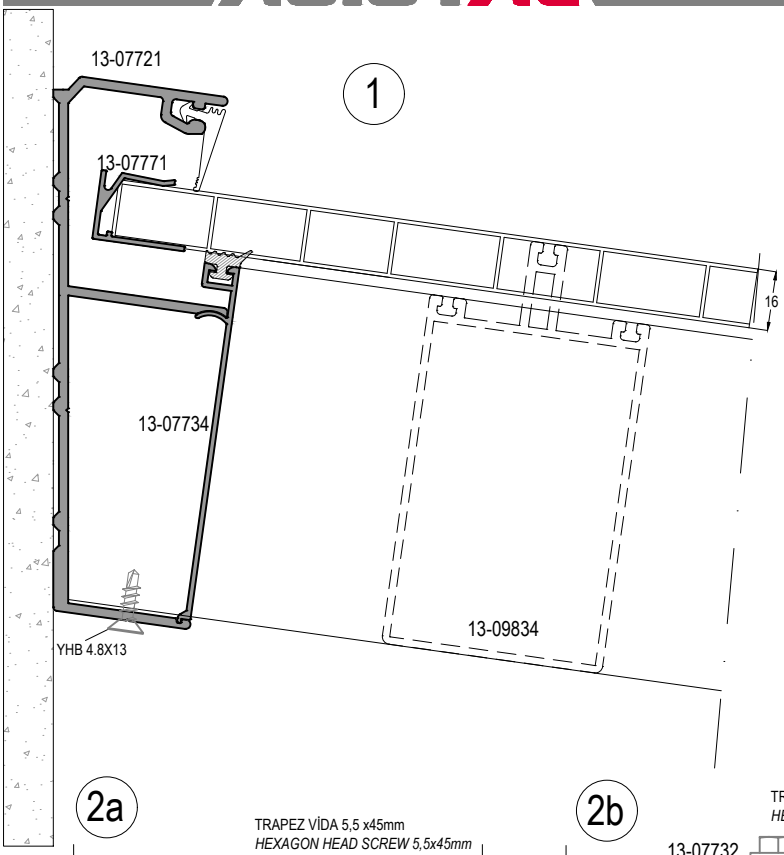

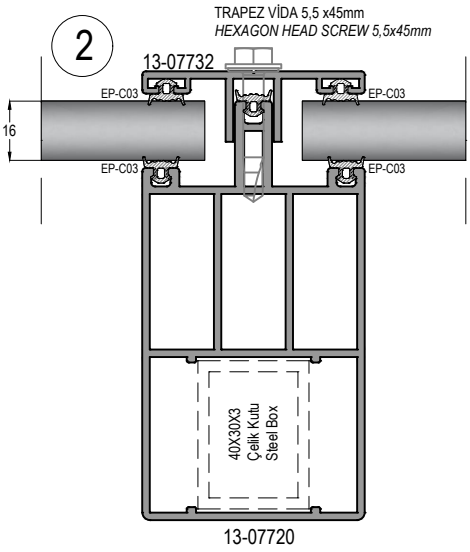

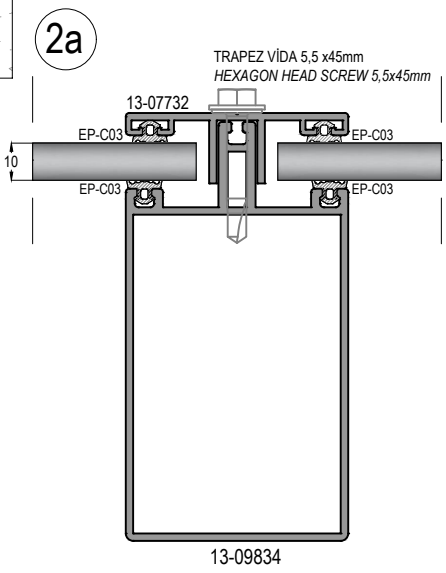

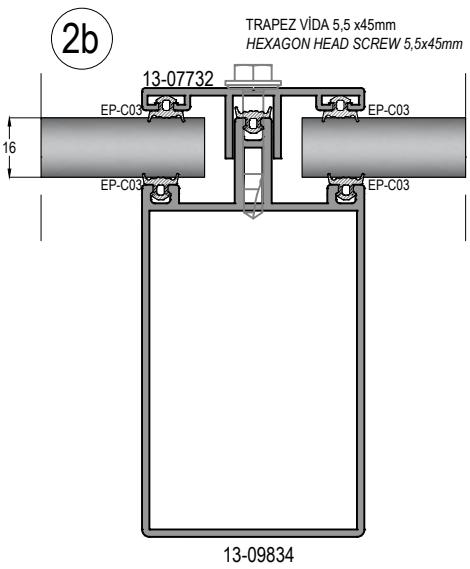

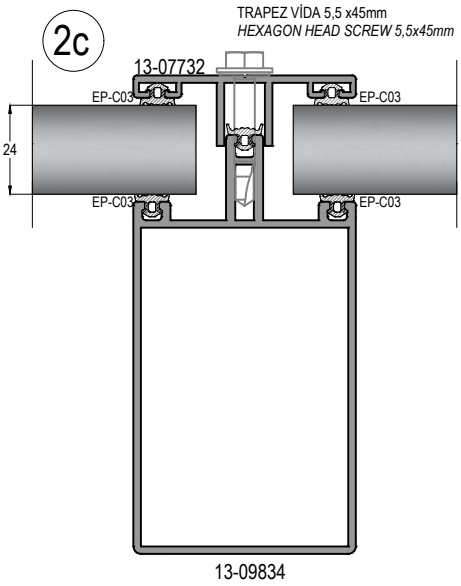

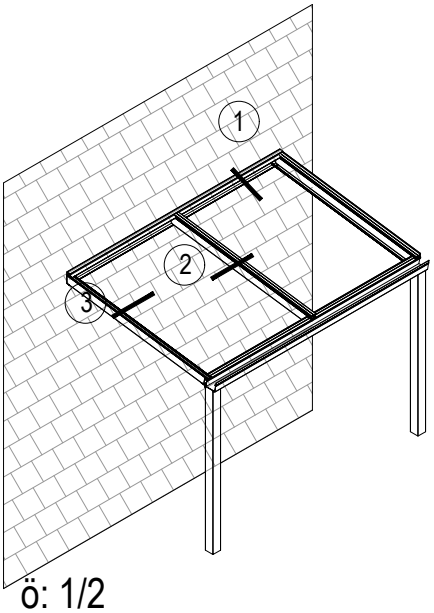

ö: 1/2

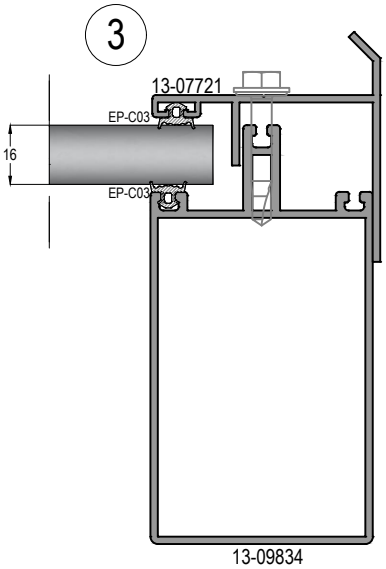

4

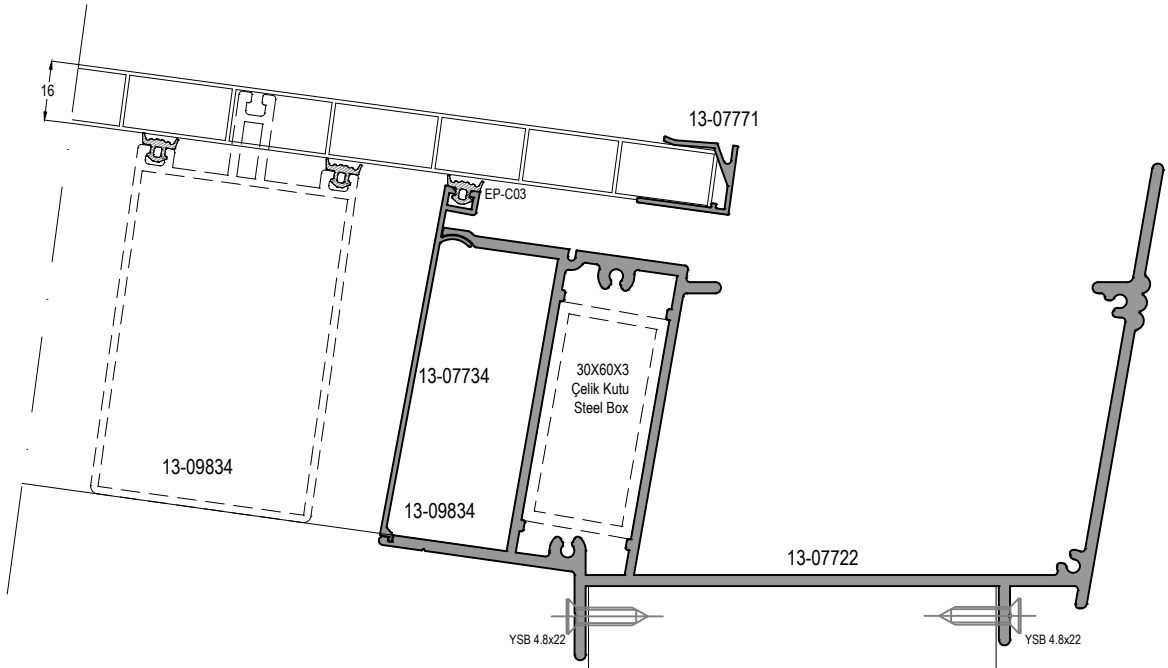
16
13-07771
EP-C03
13-07734
30X60X3
Çelik Kutu
Steel Box
13-09834
13-09834
13-07722
YSB 4.8x22
YSB 4.8x22

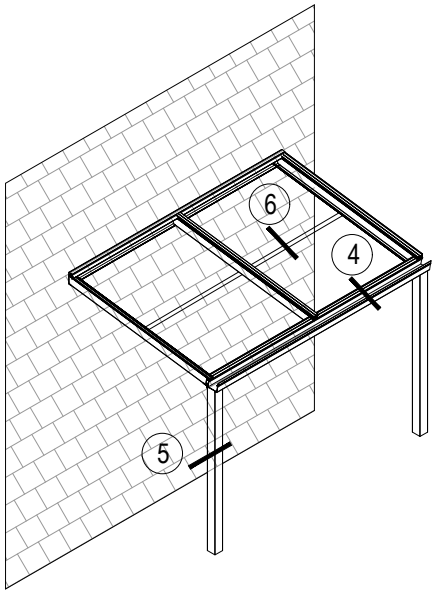
6
4
5

5

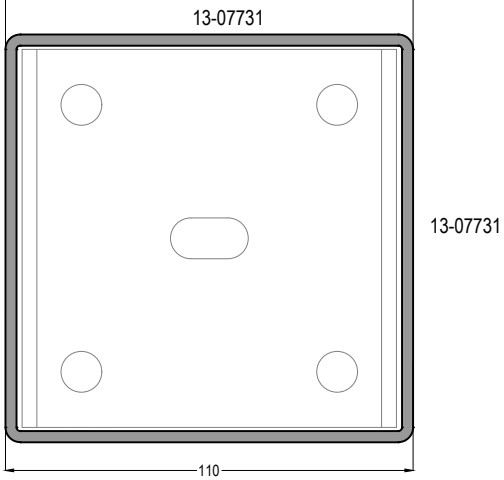
13-07731
13-07731
110

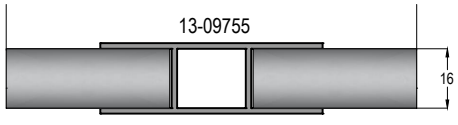
13-09755
16

6

ö: 1/2

BİRLİKTE ÇALIŞAN SERİLER
Working Together Series

AB40T-ISI YALITIMLI CAM BALKON SİSTEMİ
Glass Balcony System With Thermal Glass

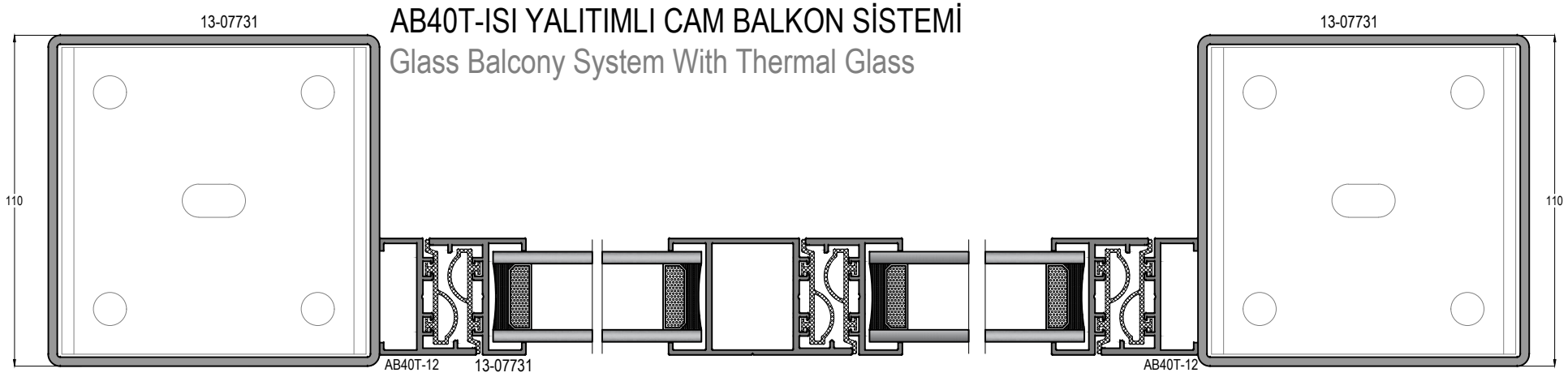

AB40 - CAM BALKON SİSTEMİ
Glass Balcony System

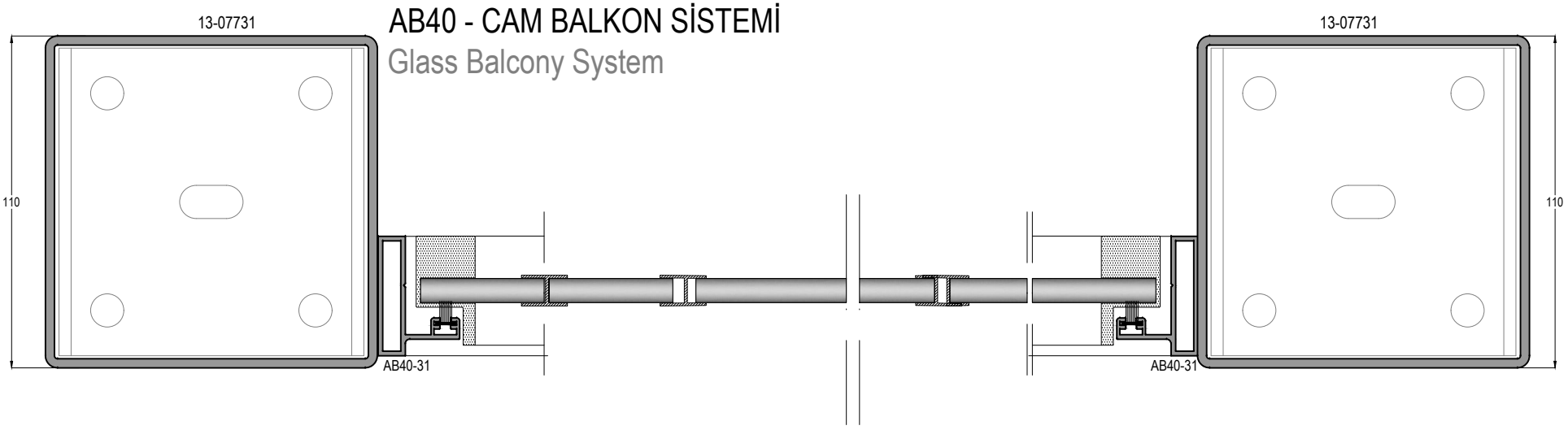

BİRLİKTE ÇALIŞAN SERİLER
Working Together Series

AB100 - SÜRME CAM BALKON SİSTEMİ
Glass Slide System

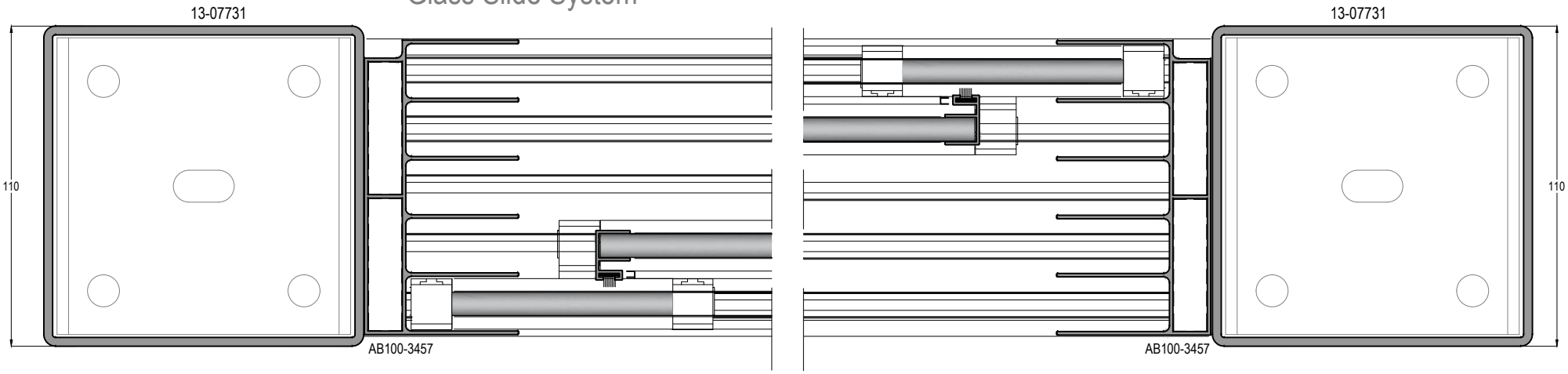

G100 - GİYOTİN SÜRME CAM BALKON SİSTEMİ
Vertical Sliding Glass Balcony System

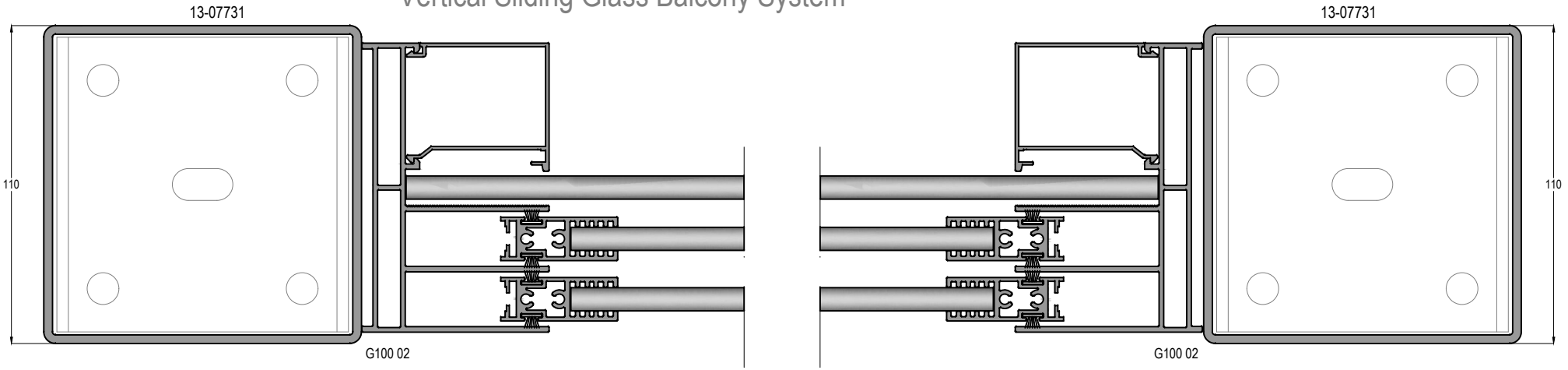

BİRLİKTE ÇALIŞAN SERİLER
Working Together Series

SL32 - YALITIMSIZ SÜRME SİSTEM
Cold Sliding System

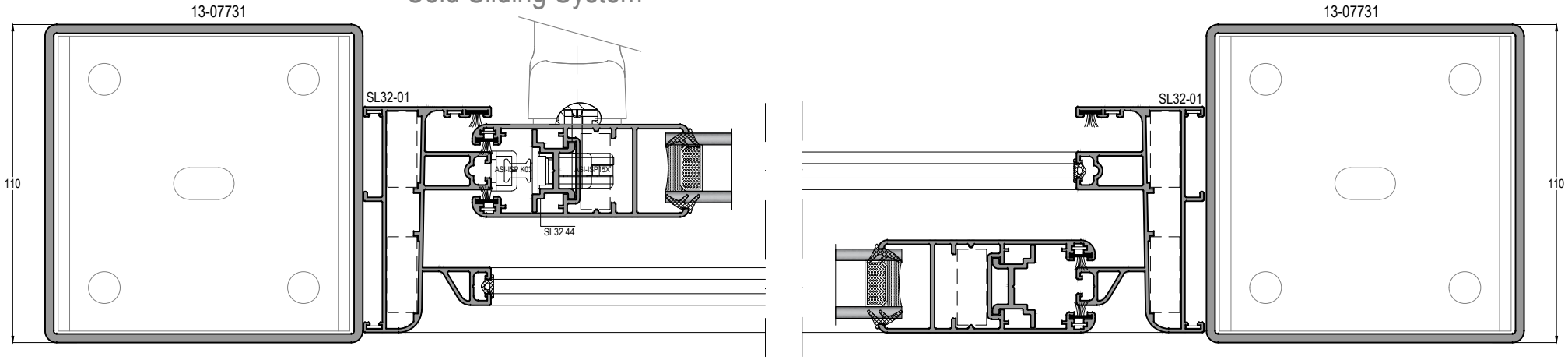

SL40 - YALITIMSIZ SÜRME SİSTEM
Cold Sliding System

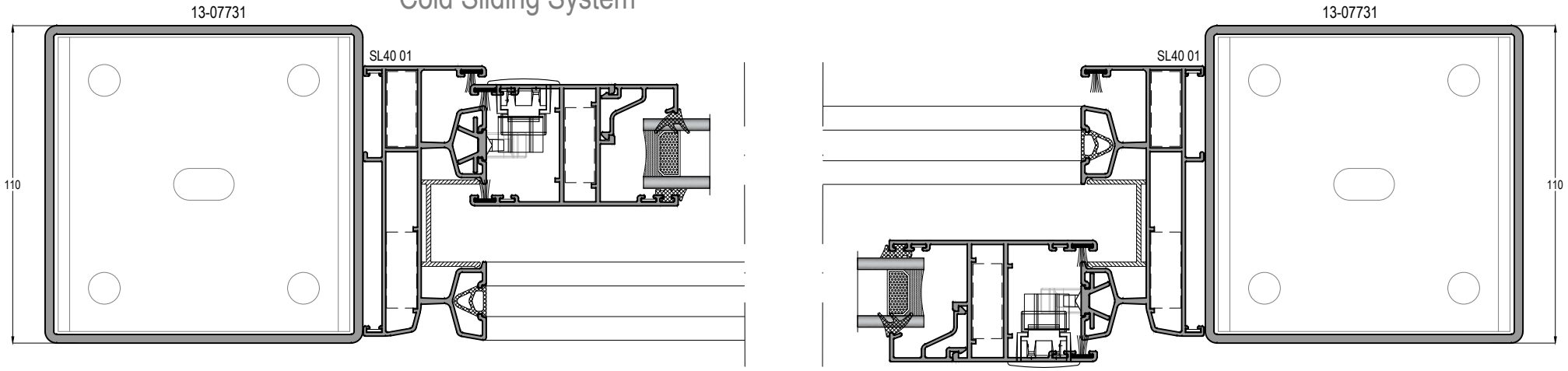

MONTAJ DETAYLARI
ASSEMBLY DETAILS

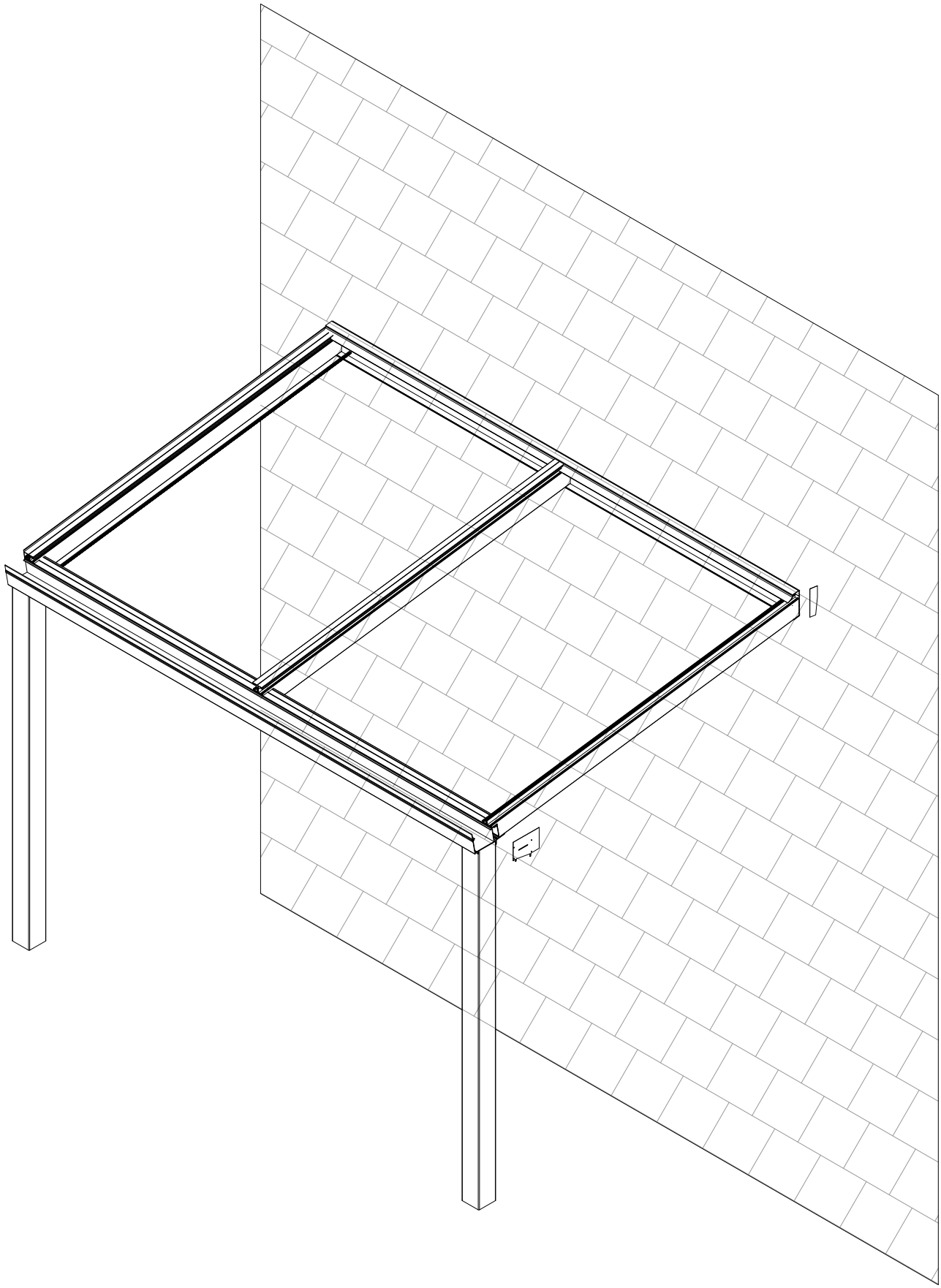

ö: 1/2

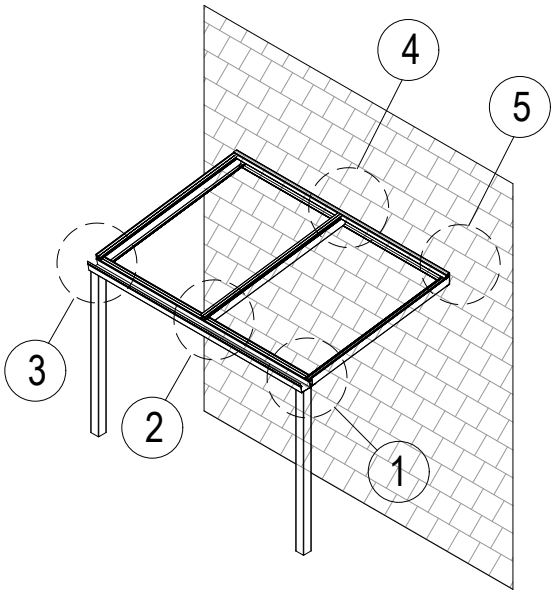
4
5
3
2
1

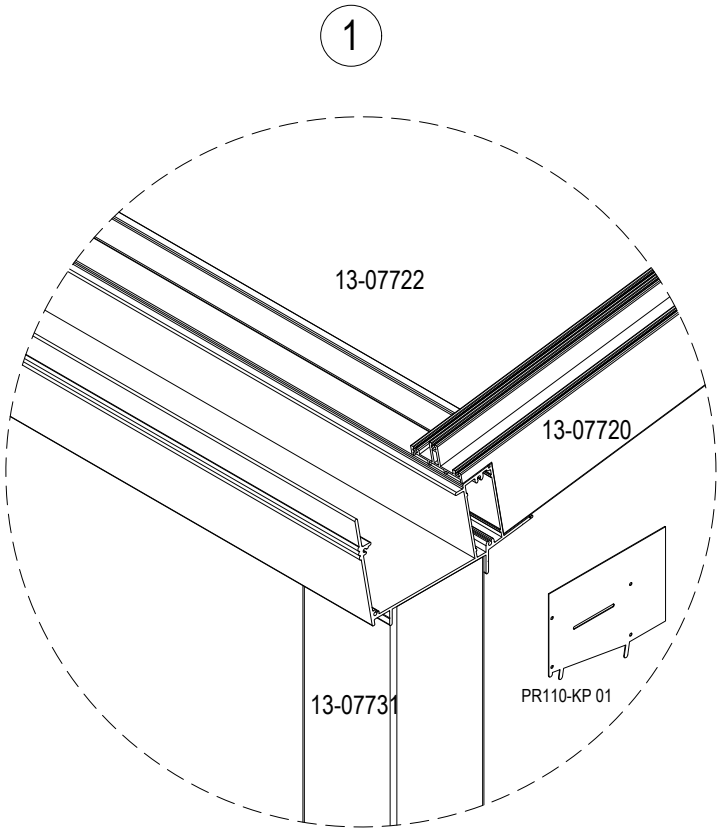
1
13-07722
13-07720
13-07731
PR110-KP 01

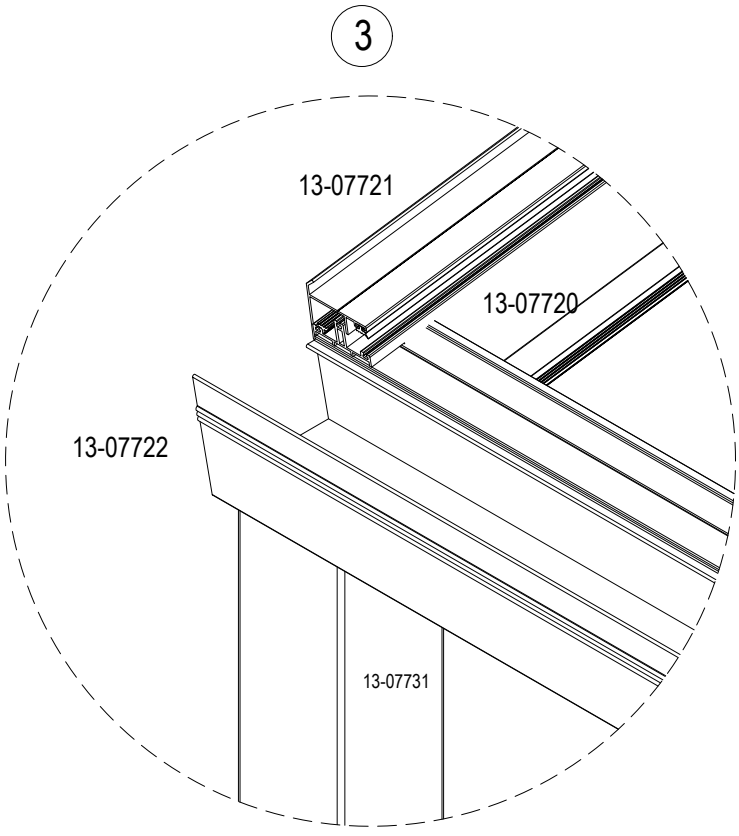
3
13-07721
13-07720
13-07722
13-07731

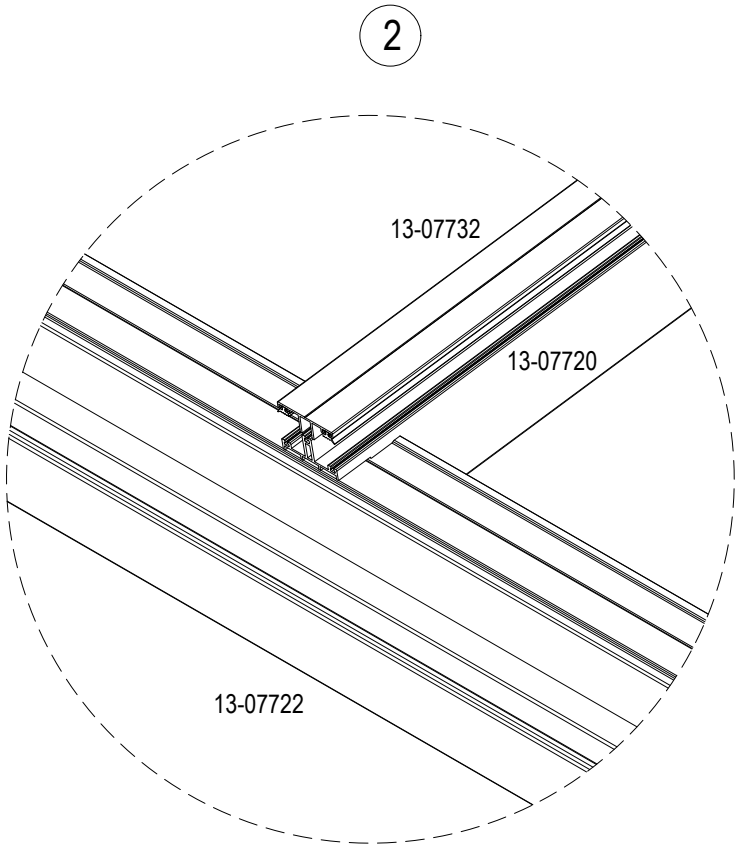
2
13-07732
13-07720
13-07722

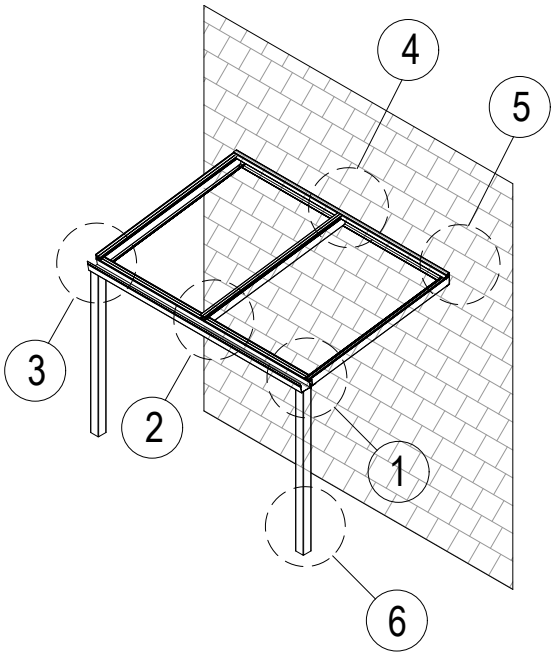
4
5
3
2
1
6

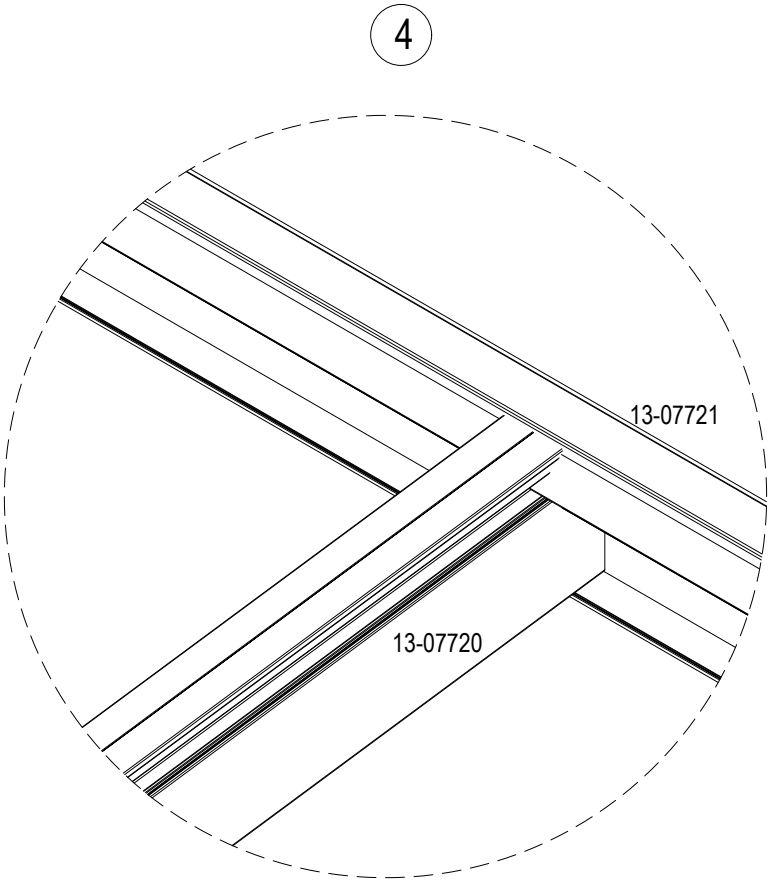
4
13-07721
13-07720

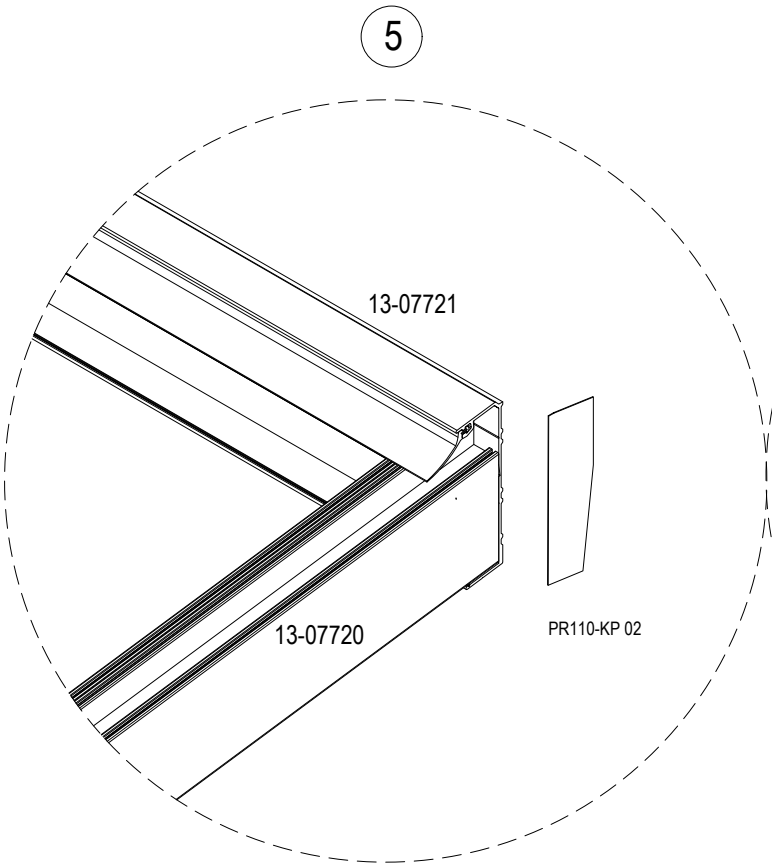
5
13-07721
13-07720
PR110-KP 02

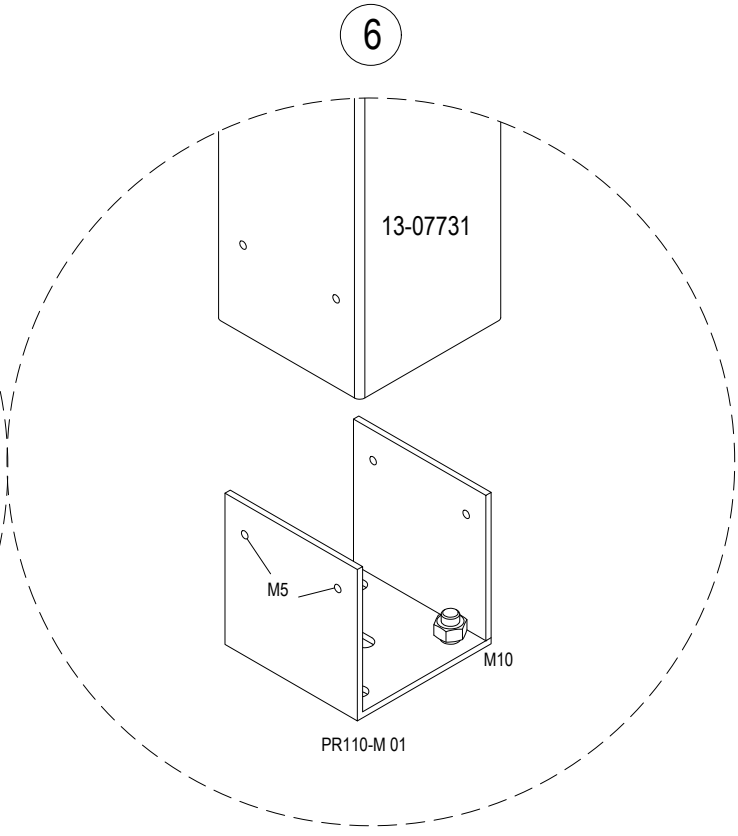
6
13-07731
M5
M10
PR110-M 01